Водонепроницаемая камера Характер:
1.1/3 Sony ПЗС-матрица
2. металлическое дело, водонепроницаемое ип66 и вандализм
3. Инфракрасная камера с аудио
4. Прямая продажа, конкурентная цена
5.0 люкс при инфракрасном индикаторе
6. положение объектива может быть скорректировано
7.420ТВЛ/480ТВЛ/600ТВЛ могут быть необязательными
официальное утверждение

Водонепроницаемая камера Параметр:

Пункт	Параметр
Сенсор	1/3 "цветная Sony ПЗС
Телевизионная система	PAL/NTSC
Элементы рисунков	PAL: 500хкс582в NTSC: 500хкс494в
Горизонтальное разрешение	420ТВЛ/480ТВЛ/600ТВЛ
Чувствительн	0 люкс в f 1.2 (инфракрасный светодиод)
Система сканирования	625твл, 2:1 чередование
Синхронизации	Внутреннего
Инфракрасный спектр	850нм
Соотношение S/N	Более 50 дБ (СМЖЛ Откл)
Автоматическое усиление контроля (СМЖЛ)	Авто
Баланс белого	Авто
Электронный затвор	Авто
Назад Легкая компенсация	Авто
Инфракрасный индикатор	12пкс
Инфракрасный диапазон	10
Видео	1 Vp-p, 75 ωкомпосите, БНК x1
Аудио выход	для параметров
Зеркаль	для параметров
Коэффициент гамма	0,45
Объектив	Стандартный объектив f 3, 6 мм
Коррекция наружной фокусировки	N/A
Байонет объектива	Резьба м12ксп 0.5 мм
Регулировка панорамирования	N/A
Регулировка наклона	0-60 °
Источник питания	+12 в в DC ± 10%

Потребляемая мощность	190ма
Размеры (L x W x H)	48,5 л x 87в x 61.2 h мм
Вес нетто	242г
Доказательство	N/A
Рабочая температура	-от 10 °c до + 50 °c

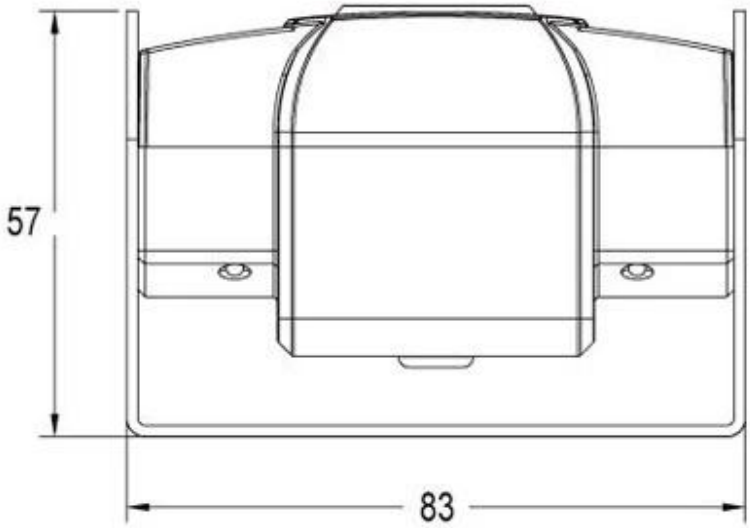

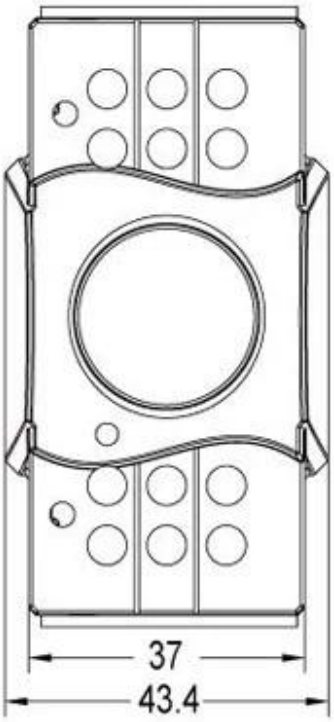

Водонепроницаемая камераСертификация:

Другая фотокамера для транспортного средства, например, **Вид сбоку**

Водонепроницаемая камераУпаковка:

Водонепроницаемая камератовар отгрузки:
1. посылок/DHL/ИБП/ТНТ для образцов, от двери до двери;
2. время доставки: 3-7 дней для образцов; негониатион для пакетных товаров.
Условия оплаты:
1. Оплата: t/t, западный союз, PayPal; 30% депозитов; 70% сальдо до поставки.
2. МОК: 1пкс
3. Гарантия: 1еарс
4. Информация о пакете: 1 ПК на коробке, упаковка фирменной символики, нетурал упаковка и настройка упаковки

Зачем выбирать нас?
1. Мы Алибаба на 3 года поставщика золота.
2. Мы являемся заводом-изготовителем, оптимальным производственным потенциалом, лучшим контролем качества, лучшим обслуживанием.
3. инспекция, проведенная инспекционным учреждением Бюро по сертификации "Веритас".
4,100% проверка КК до отгрузки.
5. CE/RoHS/FCC, список конкурентоспособных цен.