Водонепроницаемая камера Символ:

1. 1/3 Sony CCD-датчик
2. Металлический корпус, водонепроницаемый IP66 и антивандальный
3. Инфракрасная камера со звуком
4. Прямая продажа фабрики, конкурентоспособная цена
5. 0 люкс при включении инфракрасного светодиода
6. Положение объектива можно отрегулировать
7. 420TVL / 480TVL / 600TVL могут быть необязательными
8. Утверждение CE FCC RoSH

Водонепроницаемая камера Параметр:

Пункт	параметр
датчик	1/3 "цветная SONY CCD
Телевизионная система	PAL / NTSC
Элементы изображения	PAL: 500Hx582V NTSC: 500Hx494V
Разрешение по горизонтали	420TVL / 480TVL / 600TVL
чувствительность	0 люкс в F1.2 (включен ИК-индикатор)
Сканирующая система	625TVL, 2: 1 чересстрочная развертка
синхронизация	внутренний
Инфракрасный спектр	850нм
Отношение S / N	Более 50 дБ (AGC Off)
Автоматический контроль усиления (AGC)	Авто
Баланс белого	Авто
Электронный затвор	Авто
назад Компенсация света	Авто
Инфракрасный светодиод	12шт
Инфракрасный светодиодный диапазон	10м
Видео выход	1 Vp-p, 75Ωcomposite, BNC x1
Аудио выход	для опций
Зеркало	для опций
Гамма-коэффициент	0,45
объектив	Стандартный объектив f3.6mm
Регулировка внешнего фокуса	N / A
Крепление объектива	M12XP0.5mm Thread
Регулировка панорамирования	N / A
Регулировка наклона	0-60 °
Источник питания	12 В постоянного тока ± 10%
Потребляемая мощность	190mA

Размеры (L X W X H)	48,5 л x 87 Вт x 61,2 мм
Вес нетто	242g
Защита от атмосферных воздействий / воды	N / A
Рабочая Температура	От -10 ° C до + 50 ° C

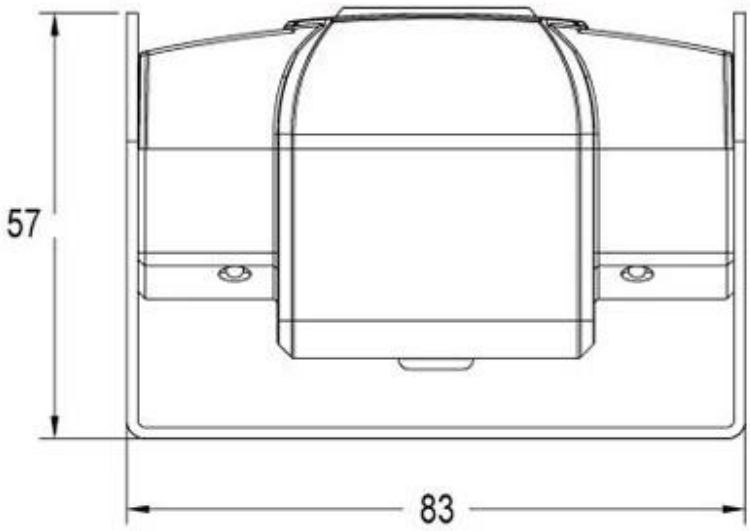

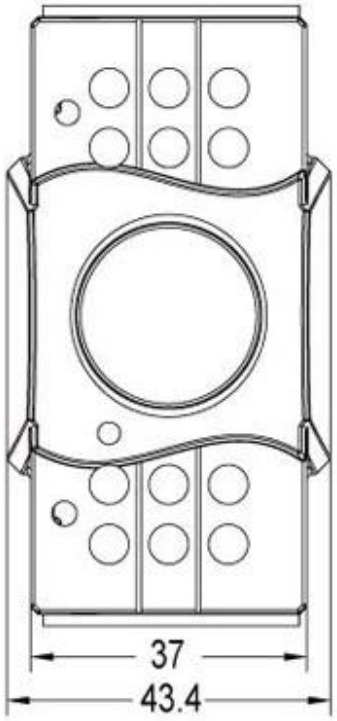

Водонепроницаемая камера автомобиляСертификация:

Другая автомобильная камера для транспортного средства, например, **[Автомобильная камера с боковой камерой]**

Водонепроницаемая камера автомобиляУпаковка:

Водонепроницаемая камера автомобиляДоставка:
1. FedEx / DHL / UPS / TNT для образцов, от двери до двери;
2. Срок поставки: 3-7 дней для образцов; игнорирование партийных товаров.
Условия оплаты:
1. Компенсация: T / T, западное соединение, PayPal; 30% депозитов; 70% баланса перед доставкой.
2. MOQ: 1 шт.
3. Гарантированность: 1years
4. Информация о пакете: 1 шт. В коробке, упаковка бренда, нетразовая упаковка и индивидуальные упаковка

Почему мы выбираем?
1.We Alibaba Assessed 3-летний поставщик золота.
2.We фабрика изготовление, самая лучшая производственная способность, самый лучший контроль качества, самое лучшее обслуживание.
3. Проверяется инспекционным учреждением Bureau Veritas Certification.
4.100% Проверка QC Перед Shippment.
5. CE / RoHS / FCC перечисленные, конкурентоспособная цена.