Caméra de voiture imperméable à l'eau Caractère:
1.1/3 capteur CCD Sony
2. boîtier en métal, étanche IP66 et vandale-Proof
3. caméra infrarouge avec audio
4. vente directe d'usine, prix concurrentiel
5.0 Lux quand la LED infrarouge sur
6. la position de l'objectif peut être réglée
7.420TVL/480TVL/600TVL peut être facultative
8. ce FCC Rosh approbation

Caméra de voiture imperméable à l'eau Paramètre:

Point	Paramètre
Capteur	1/3 "Sony CCD couleur
Système de télévision	PAL/NTSC
Eléments d'image	PAL: 500Hx582V NTSC: 500Hx494V
Résolution horizontale	420TVL/480TVL/600TVL
Sensibilité	0 Lux à f 1.2 (LED infrarouge allumée)
Système de numérisation	625TVL, 2:1 entrelacement
Synchronisation	Interne
Spectre infrarouge	850nm
Rapport S/N	Plus de 50 dB, (AGC OFF)
Contrôle de gain automatique (AGC)	Auto
Balance des blancs	Auto
Obturateur électronique	Auto
Précédent Compensation légère	Auto
LED infrarouge	12pcs
Gamme LED infrarouge	10
Sortie vidéo	1 Vp-p, 75 ωcomposite, BNC x 1
Sortie audio	pour les options
Miroir	pour les options
Rapport gamma	0,45
Lentille	f objectif standard de 3,6 mm
Réglage du focus extérieur	S/o
Monture d'objectif	M12xp 0,5 mm fil
Réglage de la casserole	S/o
Réglage de l'inclinaison	0-60 n°
Alimentation	12V CC ±10%
Consommation d'énergie	190
Dimensions (L x W x H)	48,5 L x 87W x 61,2 h mm
Poids net	242
Étanche/imperméable à l'eau	S/o
Température de fonctionnement	-10 ° c à + 50 ° c

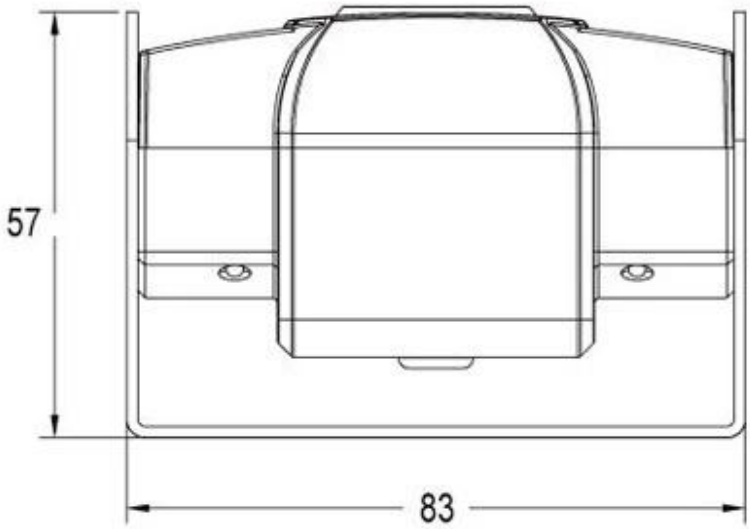

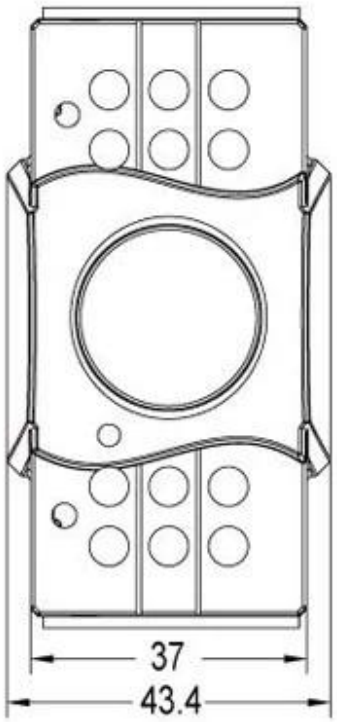

Caméra de voiture étanchede certification:

Autre caméra de voiture pour véhicule, comme, **[Caméra vue de côté de voiture]**

Caméra de voiture étancheest emballage:

Caméra de voiture étanchearticle d'expédition:
1. Fedex/DHL/UPS/TNT pour des échantillons, porte à porte;
2. délai de livraison: 3-7 jours pour des échantillons; negoniation pour les marchandises en lots.
Conditions de paiement:
1. paiement: t/t, Union occidentale, PayPal; 30% de dépôts; 70% de solde avant la livraison.
2. MOQ: 1pcs
3. garantie: 1years
4. informations de paquet: 1 PCs par boîte, emballage de marque, emballage de netural et adapté aux besoins du client emballage

Pourquoi nous choisir?
1. nous sommes alibaba évalués 3 ans fournisseur d'or.
2. nous sommes une fabrication d'usine, la meilleure capacité de production, le meilleur contrôle de qualité, le meilleur service.
3. inspecté par l'institution d'inspection de la certification Bureau Veritas.
4,100% QC inspection avant expédition.
5. ce/RoHS/FCC énuméré, prix concurrentiel.