□□□□□□□□□□ □□□
1.□□□□□□□□□□□□□□□□□□
2.□□□□□□
3.□□□
4.□□□□□□□□□□□□□□□□□□□□□□□□
5.IP67□□

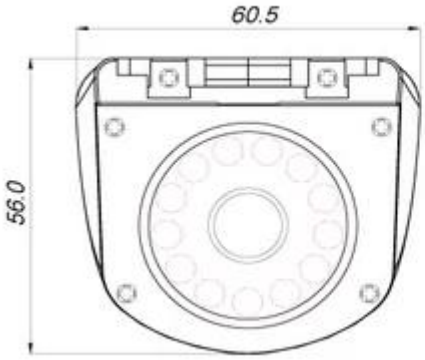

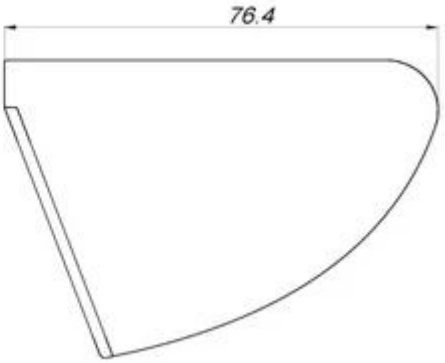

□□□□□□□□□□ □□□

□□	□□
□□□	1/3□□Sony CCD
□□□□	PAL / NTSC
□□□	420TVL / 480TVL / 600TL□□
□□□	□F1.2□□0□□□□ □□□LED□
□□□□	625TVL□ 2□1□□□□
□□	□□
□□□□	□850nm

□□□	□□ 50□□□□AGC □□
□□□□□□ □AGC□	□□
□□□	□□
□□□□	□□
□□□□	□□
□□LED	12 □□□□□
IR LED□□	10□
□□□□	1 Vp-p□75Ω□□□BNC x1
□□□□	□□□□
□□□□	□□□□
□□□□	0.45
□□	f3.6mm □□□□□2.8mm / 6mm□□□□
□□□□□□	N / A
□□□□	M12XP0.5mm□□
□□□□	0-360°
□□	12V DC±10□
□□□□	210□□
□□□LXWXH□	76.4 x 60.5 x 56□□
□□	215□
□□	IP67
□□	-10°C□+ 50°C

Camera Module Orientation Matches Letter Orientation Illustrated:

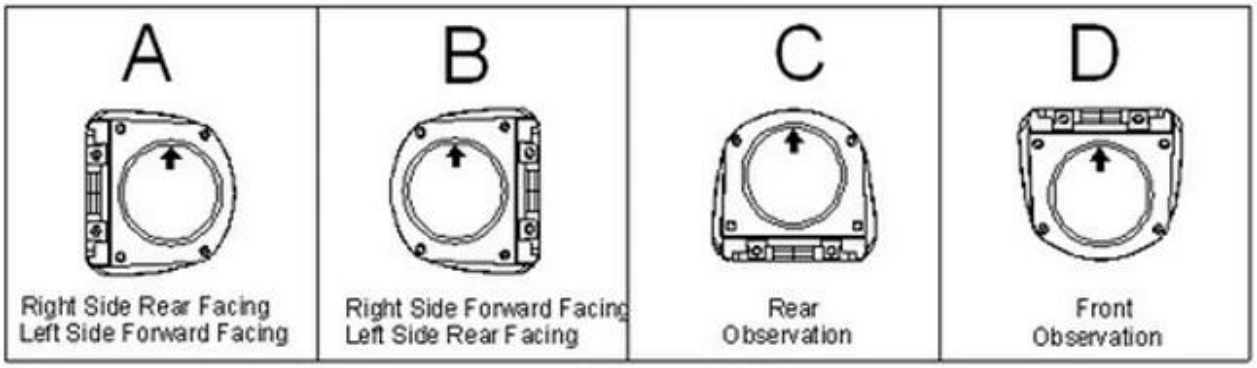

□□□□□□□□□□□□□

Richmor□ □□□□□□□□□ □ **7□□LCD□□□□□** □□□□□□□□□□□□□

□□□□□□□□□□□□

□□□□□□□□□□□□□□□□
1.□□□□/ DHL / UPS / TNT□□□□□□□□;
2.□□□□□□□□3-7□;□□□□□□□□□□
□□□□□
1.□□□□□T / T□□□□□□PayPal; 30□□□□;□□□□□□70□□
□□□□□□1□
3.□□□1□
4.□□□□□□□1□□□□□□□□□□□□□□□ □□

□□□□□□□□
1.□□□□□□□□□□3□□□□□□□
□□□□□□□□□□□□□□□□□□□□□□□□□□□□□□□□□□□□
3.□□□□□□□□□□□□□□□□□□
4.100□□□□□□□□
5. CE / RoHS / FCC□□□□□□□□