□□□ □□□□□□□ □□□□□□□ □□□ □□□ □□□□□ □□□□ .□□□□□□□□ □□□□□□□□ □□ □□□□□ □□□□□ □□□□ □□□
4 □□□□□□□□□ □□□□ □□□□ :□□□□□**g 3g 4** □□□□□ □□□□□**G 1080P** □□□□□ □□□ □□□□□□□ □□□□□ □□

□□□ □□□□□□□ □□□□□□ □□□□□:
1. 1/3 □□□□□□□□□ □□□ □□□□
□□□□□□□ □□□□ .2□ ip66 □□□□□ --□□□□□□ □ □□□□□
□□□□□ □□ □□□□□□□ □□□ □□□□□□ □□□□□□ .3
4. □□□□□□□ □□□□□□□ □□□□ □□□□□□ □□□□
5. 0 □□□ □□□□□□□ □□□ □□□□□□ □□□ □□□□□ □□□□
6. □□□□□□ □□□□ □□□□□ □□□□
7. 420tvl / 480tvl / 600tvl □□□□□□□□ □□□□ □□ □□□□
8. □□□□□□□□ □□□ □□ □□

□□□□□ □□□□□□□□ □□□□□□ □□□□□:

□□□	□□□□□
□□□□□□□□	1/3 "□□□ □□□□ □□□□□
□□□□□□□ □□□□	PAL / NTSC
□□□□□□ □□□□□	PAL: 500Hx582V 500 :□□□□Hx494V
□□□□□□□ □□□□□	420TVL / 480TVL / 600TVL
□□□□□□	0 □□ □□□□ F1.2 (□□□ □□□ □□□□□□□)
□□□□□ □□□□ □□□□□□	625TVL□ 2: 1 □□□□□
□□□□□	□□□□□
□□□ □□□□□□ □□□ □□□□□□□	850NM
S / N □□□□	□□□ □□□) □□□□□□□ 50 □□ □□□□)
□□□□□ □□ □□□□□□ □□□) □□□□□□□□)	□□□□□□
□□□□□ □□□□□ □□□□□□	□□□□□□
□□□□□ □□□□□□□□□□□	□□□□□□
□□□□□ □□□□□ □□□ □□□□□	□□□□□□
□□□ □□□□□□ □□□ □□□□□□□	12p □□□
□□□ □□□□□□ □□□□□□ □□□□□□□ □□□□□	10M
□□□□□□□ □□□□□	1 □-p□ 75Ω □□□ □□□□□□□□□ X1
□□□□□ □□□□	□□□□□□□□
□□□□	□□□□□□□□
□□□□ □□□□	0.45
□□□□	f3.6mm □□□□ □□□□□□□□
□□□□□□□ □□□ □□□□□□□	N / A
□□□ □□□□	M12XP0.5mm □□□□□□□
□□□□ □□□	N / A
□□□□□□□ □□□□□	0-60 □□□□
□□□□□□ □□□□	12V 10 ± □□□
□□□□□□ □□□□□□□	190mA
□□□□□□□ (L X W X H)	48.5 L × 87W × 61.2H □□

□□□□□□ □□□□□	242g
□□□□□□ / □□□ □□□□□	N / A
□□□□□ □□□□ □□□□□□□	-10 □□□□□ □□□□ 50+ □□□ □□□□□ □□□□

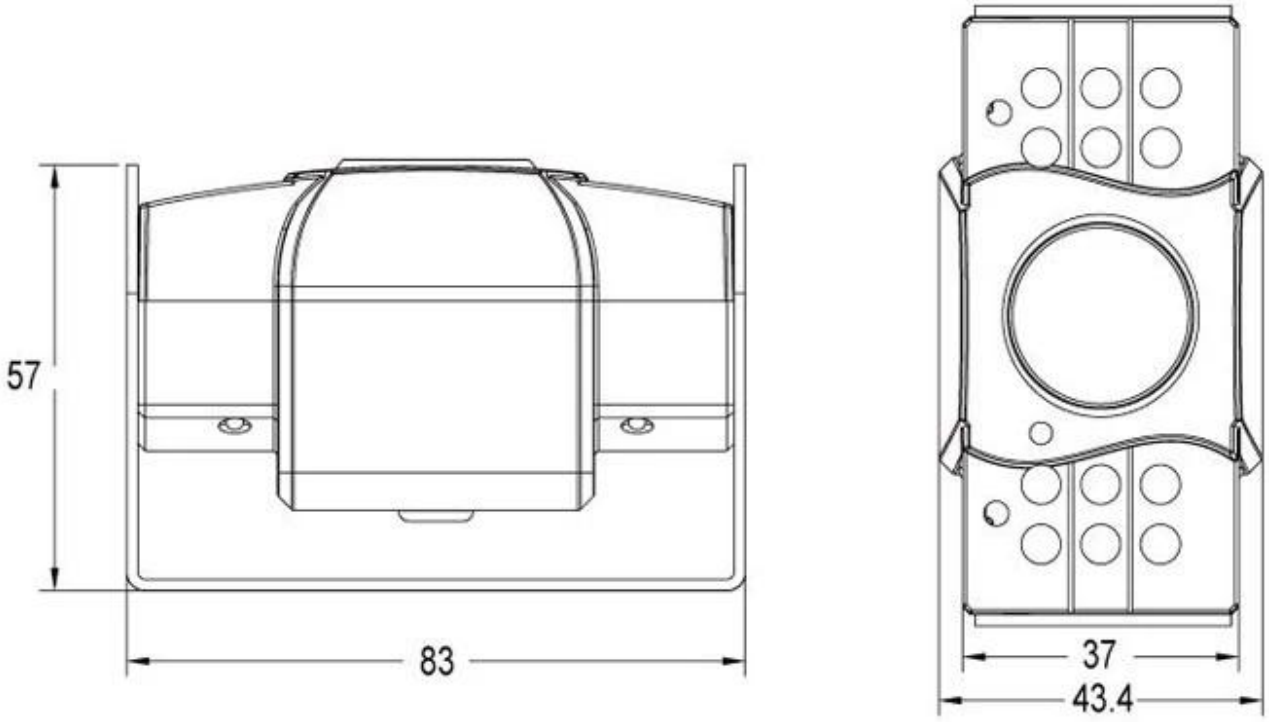

□□□□□ □□□□□ □□□□□□'s □□□□□:

VERIFICATION OF CONFORMITY
Verification of Conformity

VERIFICATION OF CONFORMITY
Verification of Conformity

CERTIFICATE OF CONFORMITY
CERTIFICATE
of Conformity
CE

CERTIFICATE OF CONFORMITY
CERTIFICATE
of Conformity
CE

CERTIFICATE OF CONFORMITY
CERTIFICATE
of Conformity
RoHS

CERTIFICATE OF CONFORMITY
CERTIFICATE
of Conformity
RoHS

[□□□□□□□ □□□□□ □□□□□□□ □□□□ □□□□□□] □□□□ □□□□□□□□ □□□□□□ □□□□ □□□□□

□□□□□□□ □□□□□□□□□□□□□□□□ □□□□□ □□□□□□:

□□□□□ □□□□□ □□□□□□'s □□□□□ □□□□□:
1. .□□□□□ □□□ □□□□□ □□□□□□□□ □□□ / □□□□ / □□ / □□□□□□
□□□□ □□□□□ □□□□□□□□□□□ .□□□□□□□ □□□□ 7-3 :□□□□□ □□□□□□□□ .2.
 :□□□□□ □□□□
.□□□□□□□ □□□ □□□□□□ □70 □□□□□□ □30 □□□□□□□ □□□□□□□ □□□□□□ □□□ □□ / :□□□□□ .1
□□□ 1 :□□□ .2
□□□□□ 1 :□□□□□□ .3
□□□□□□□ □□□□□ □ □□□□□□□ □□□□□□□ □□□□□□□□ □□□□□ □□□□□ □□□ □□□ 1 :□□□□□□□□□ □□□□□ .4

□□□□ □□□□□ □□□□□
1. □□□□□□ □□□□□ □□□□□ 3 □□□□□□□ □□□□ □□□.
2. □□□□ □□□□ □□□□□□□ □□□□□□ □□□□ □□□□□□□□ □□□□ □□□□ □□□□□□□ □□□□□ □□□.
3. □□□□□ □□□□□□□ □□□□ □□□□□□□ □□□□□ □□□ □□ □□□□□□□.
4.100□ □□□□□□ □□□ □□□□□□□ □.
5. □□□□□□□ □□□□□□□ □□□□□□□□ □□ / □□□□□□□ / □□.